Sanitarne kabine - vrtičke skupine

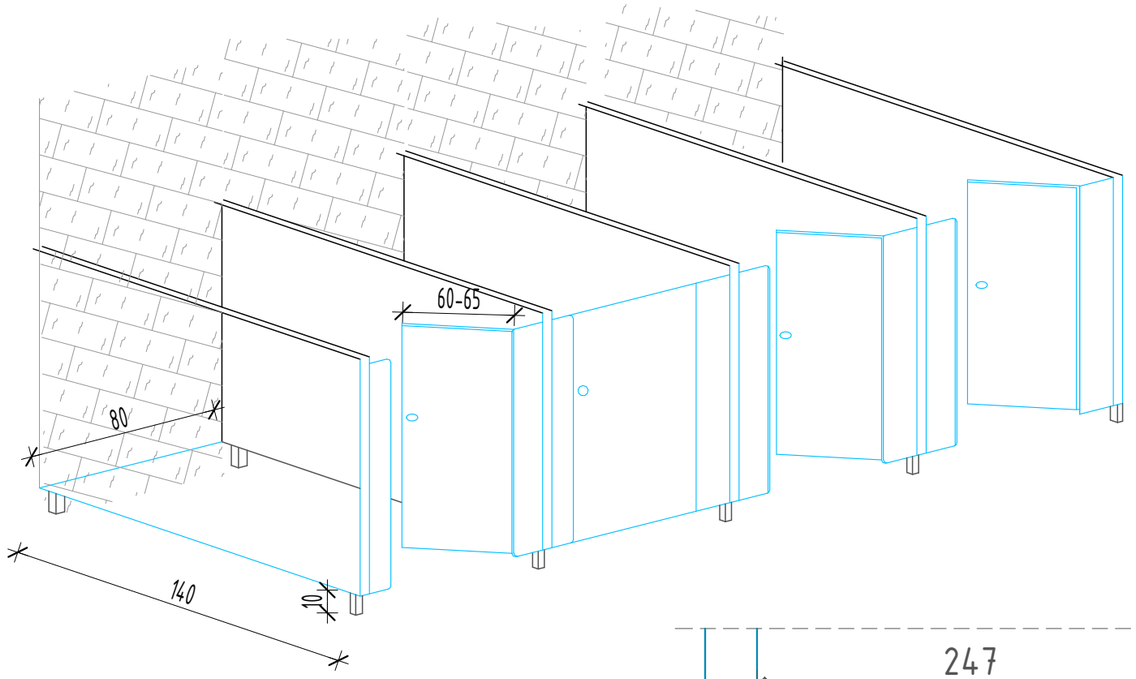

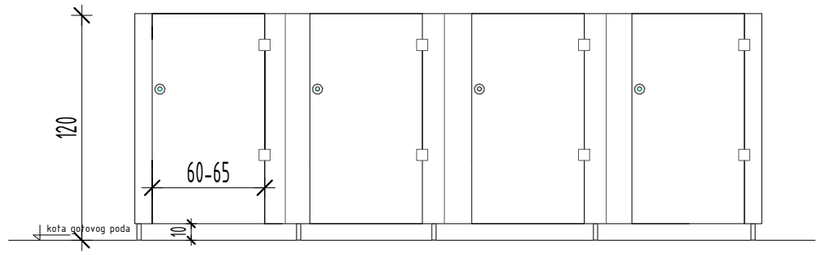

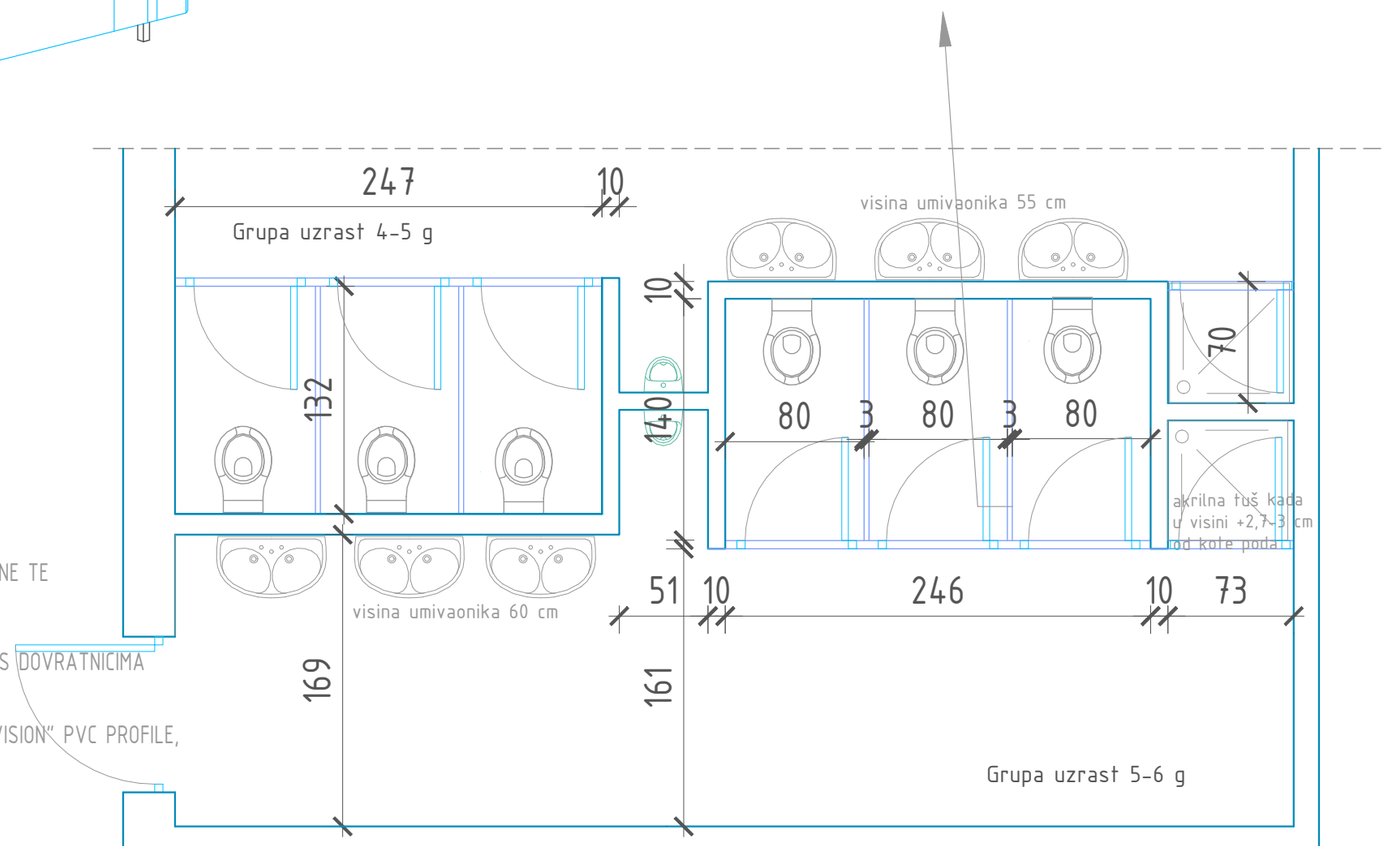

KABINE SE IZVODE BEZ GORNJIH PROFILA, OD VLAGOOTPORNE IVERICE OPLEMENJENE HPL LAMINATOM .

SVI RUBOVI IVERICE ZAVRŠNO OBRAĐENI ABS TRAKOM DEBLJINE 2 MM .
SVI RUBOVI ABS TRAKA OBRAĐENI RADIJUSOM 2 MM.

SVI PLOŠNI KUTEVI VRATA I DOVRATNIKA IZVEDENI U RADIJUSU .

KABINE ODIGNUTE OD PODA NOGICAMA S MOGUĆNOŠĆU REGULACIJE VISINE TE SA UKRASNIM ROZETAMA ZA SKRIVANJE REGULACIONOG VIJKA

SVE SPOJEVE MEĐUSTIJENA I DOVRATNIKA SA ZIDOVIMA, I MEĐUSTIJENA S DOVRATNICIMA IZVEST ALU PROFILIMA U ČITAVOJ VISINI SPOJA.

NA DOVRATNIKE PO ČITAVOJ VISINI UČVRSTITI "ANTI-FINGER" I "ANTIVISION" PVC PROFILE, ZA SPRJEČAVANJE OZLJEDA PRSTIJU .

KABINE SE MOGU IZVESTI U VISINI 120-130 CM , UKOLIKO SE IZVODE KAO TIPSKI PROIZVOD A SVE OVISNO O PROIZVOĐAČU

Solux d.o.o. VINKOVCI projektiranje, konzalting i nadzor Hrvatskih kraljeva 28, Vinkovci OIB: 52311410218	VRSTA PROJEKTA; IZVEDBENI PROJEKT ARHITEKTONSKI PROJEKT	LOKACIJA; novoformirana k.Č. 3818 /9 k.o. Nova Gradiška Ulica kralja Dmitra Zvonimira bb Nova Gradiška	GLAVNI PROJEKTANT; MARKO MILIDRAG, mag.ing.arch.	NACRT; DETALJ SANITARNIH KABINA
	INVESTITOR; GRAD NOVA GRADIŠKA Trg kralja Tomislava 1 35400 Nova Gradiška	NAZIV GRAĐEVINE; IZGRADNJA ZGRADE ZA DRUŠTVENU DJELATNOST I IZGRADNJA KOLNOG PRISTUPA I PARKIRALIŠTA	PROJEKTANT; MARKO MILIDRAG, mag.ing.arch.	MJERILO; M 1:50 / ZOP: 15/23 / T.D: 055-23 Prosinac 2023. / BR. NACRTA; 21